ÜRÜN BİLGİSİ:

-Ara kilitleme konumlu elle kilitlemeli kilit -Menteşeli kapılar için -Duman kapılarına kullanıma uygun değil -Yangın kapılarına kullanıma uygun değil -Desteksiz kilit uygulaması -Yaysız kol takımı ile kullanılabilir.

KULLANIM - MONTAJ TALİMATI:

1- Kapı kilidinizi takacağınız yeri işaretleyerek gövde uzunluğunu ve derinliğini uygun bir parmak freze ile boşaltınız (Derinlik sadece ahşap kapılacar için) ve çıkan talaşları temizleyiniz.

2- Kapının alın tarafında, sadece ahşap kapılar için kilit aynasının uzunluğu, derinliği ve genişliği kadar yer açınız.

3- Kilidinizin mesafesine göre kapının alın tarafından ölçü alarak kol yuvasını ve silindir yuvasını resimde belirtilen eksen doğrultusunda açınız.

4- Kapının cinsine göre kilidinize uygun vida temin edip kapının ve kilidin alın tarafından vidalayarak kilidinizi kapıya monte ediniz. Kilidin kasıntılı takılıp takılmadığını tespit etmek için kapı açık vaziyette iken çalıştırıp kontrol ediniz, fakat kapıyı; kancalar kilitli konumda iken kasaya çarpmayınız.

5- Kapının kasasına, kilit karşılığını resimde görüldüğü gibi kanca ve mandalın sabit kasa üzerinde gireceği yerler kadar derinlikte yerler açalırak, kilide uygun vida temin edip karşılığı tespit ediniz, kanca çalışma boşluğu kesit görüntüde (1) verilmiştir, çalışma boşluğunun dolu olmamasına dikkat ediniz.
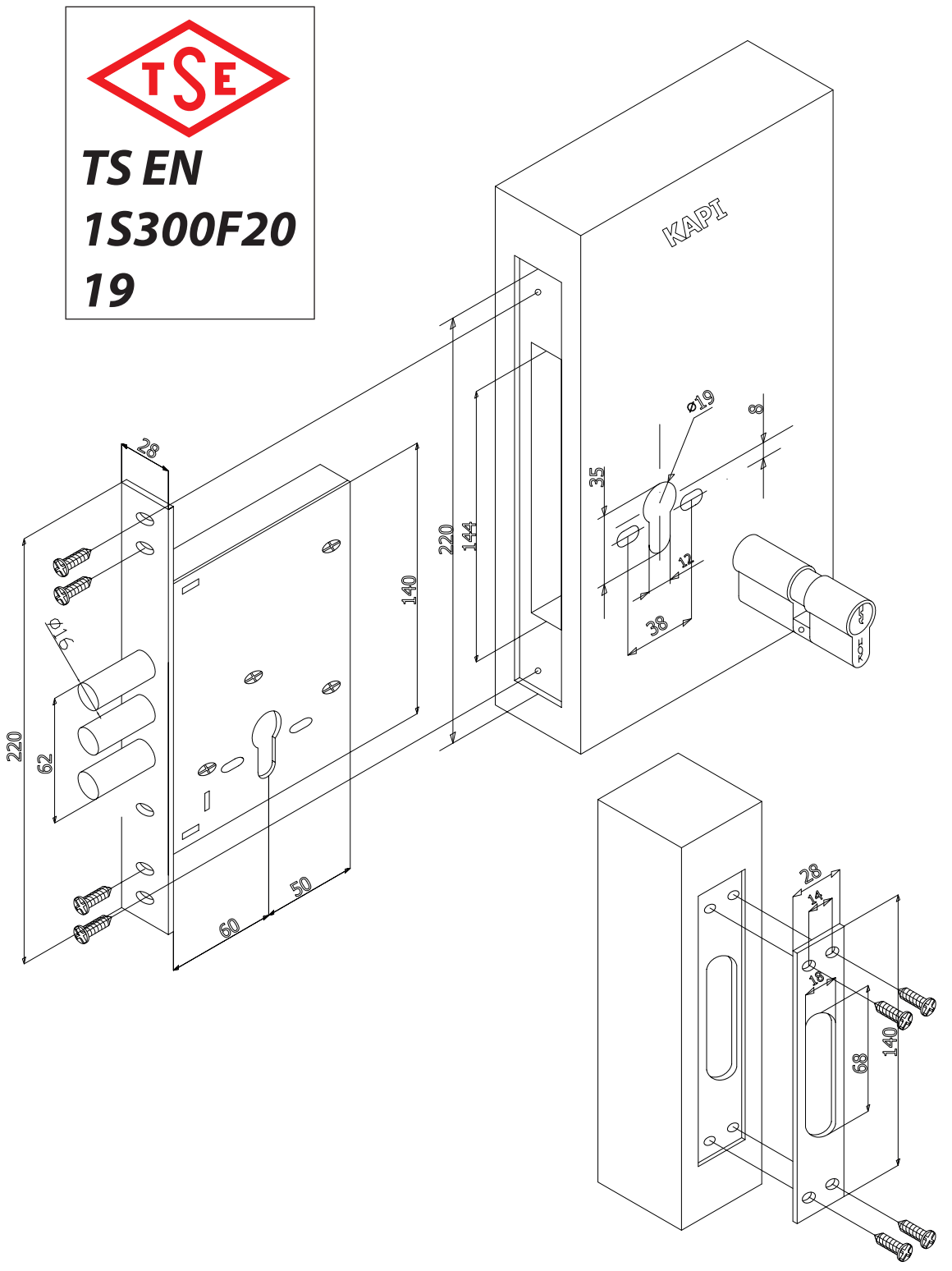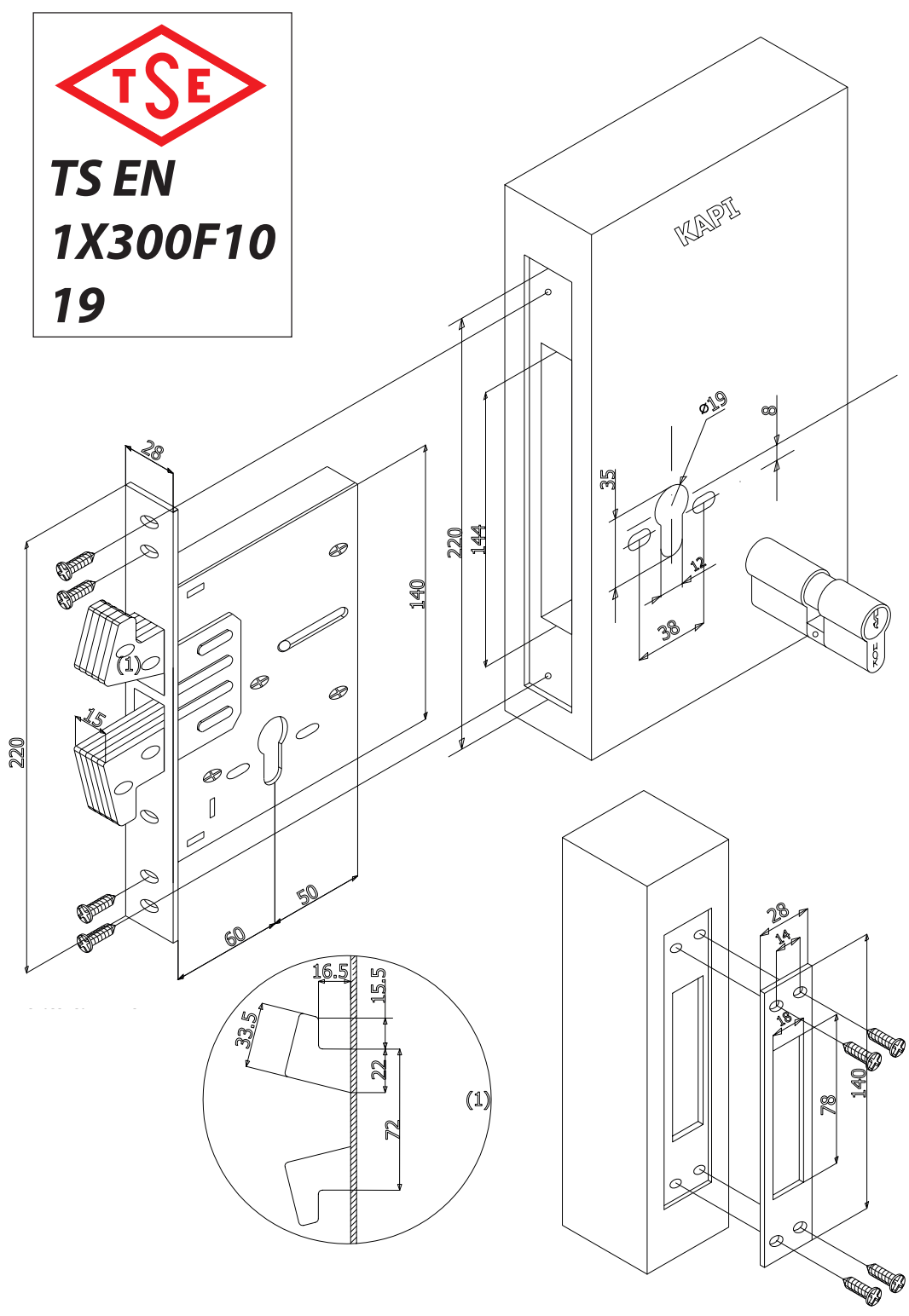
Kullanım esnasında insan ve çevre sağlığına tehlikeli veya zararlı olabilecek unsur yoktur.