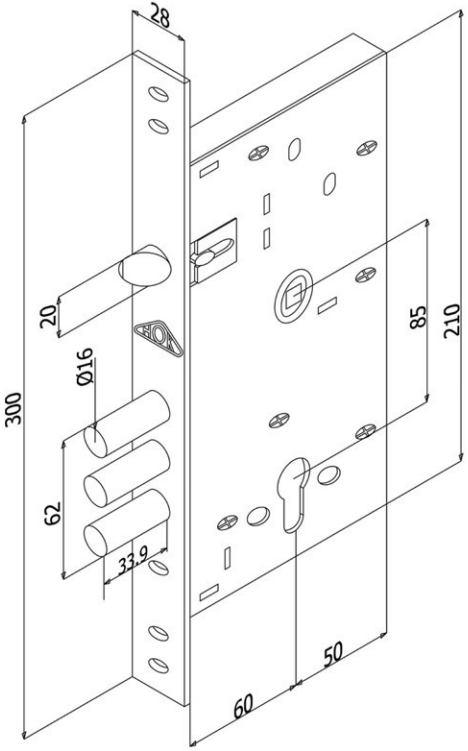
28
20
Ø16
300
62
33,9
85
210
50
60