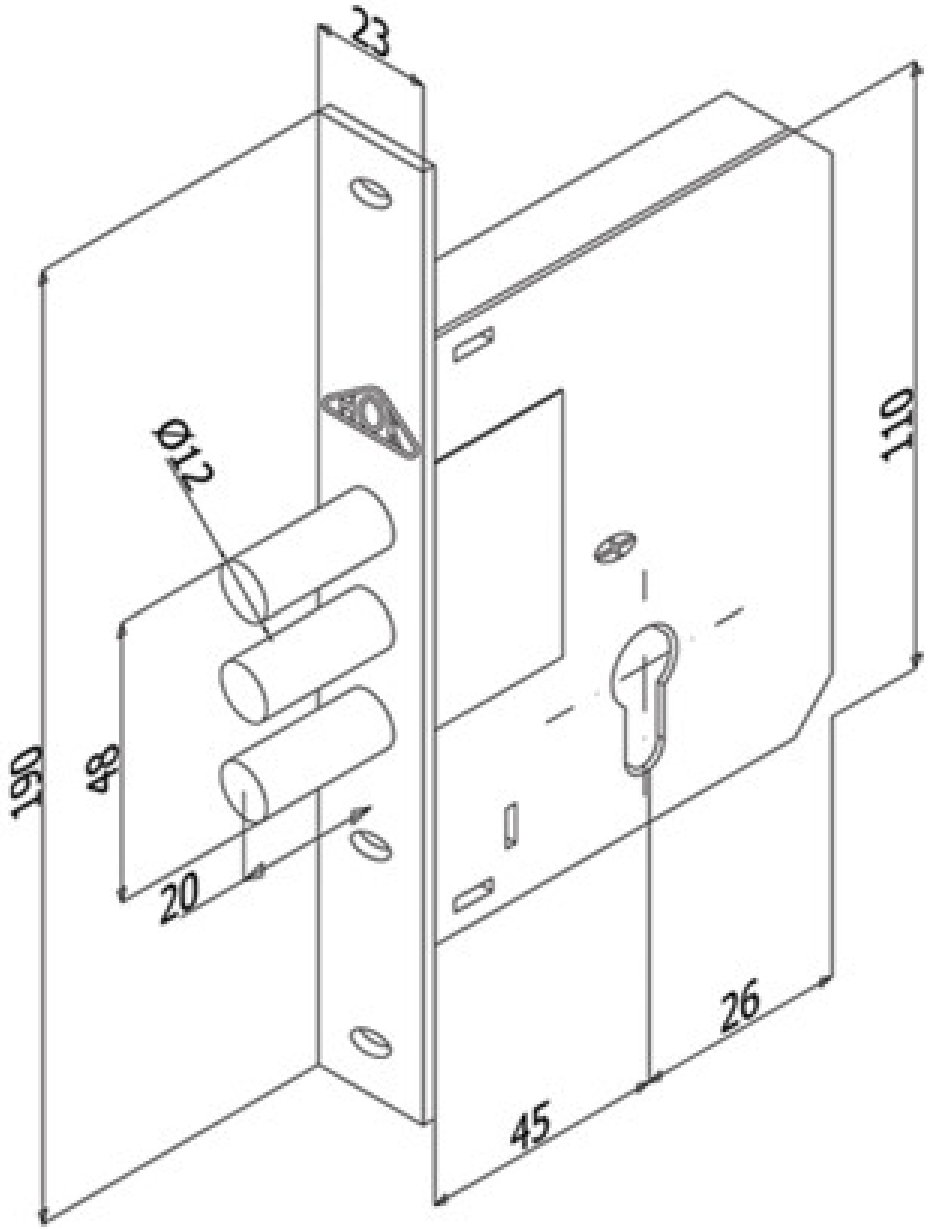
23
Ø12
110
150
48
20
26
45