HOK KİLİT SANAYİ ve TİCARET A.Ş.

TİP/TYPE	CE9201

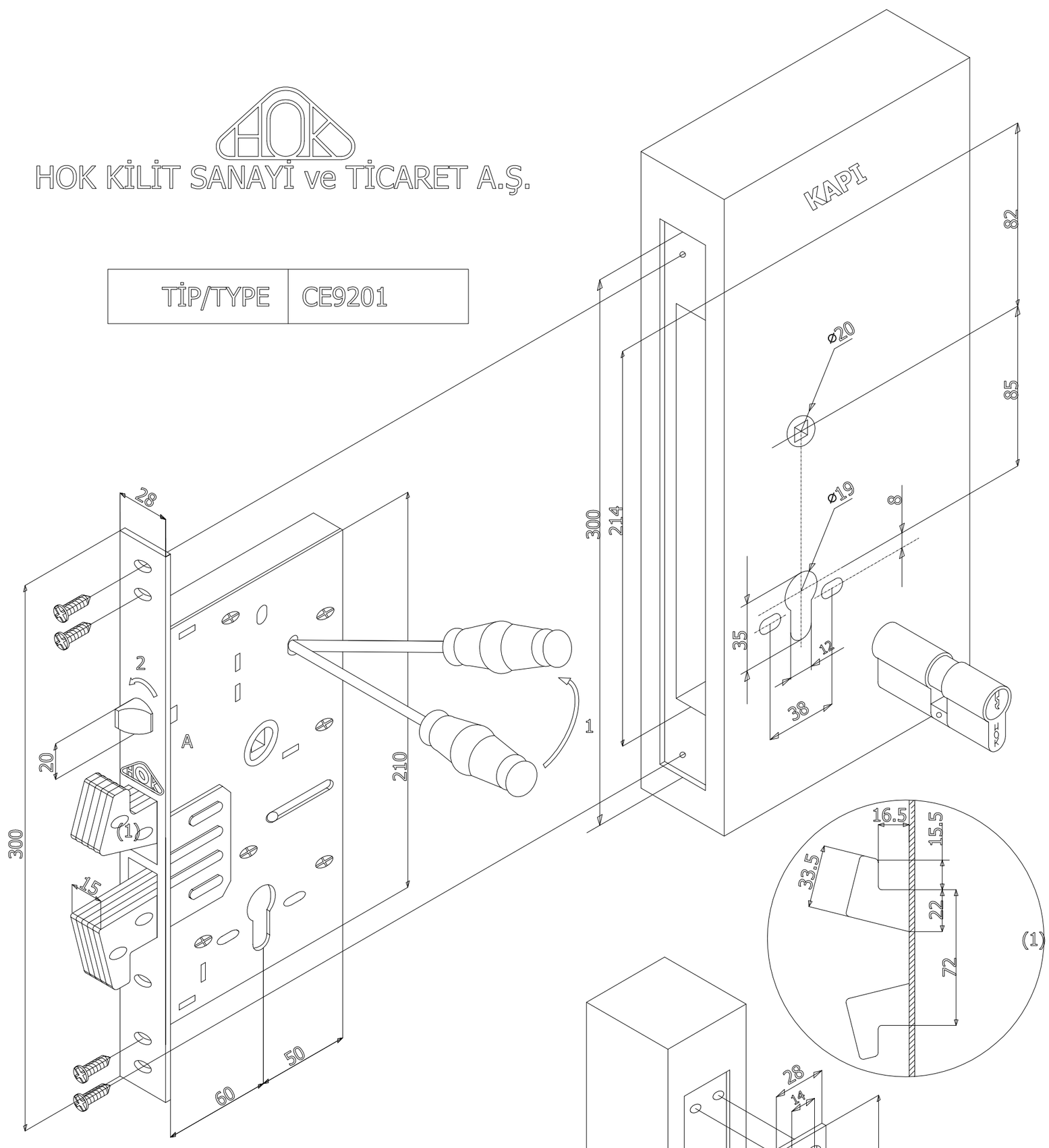

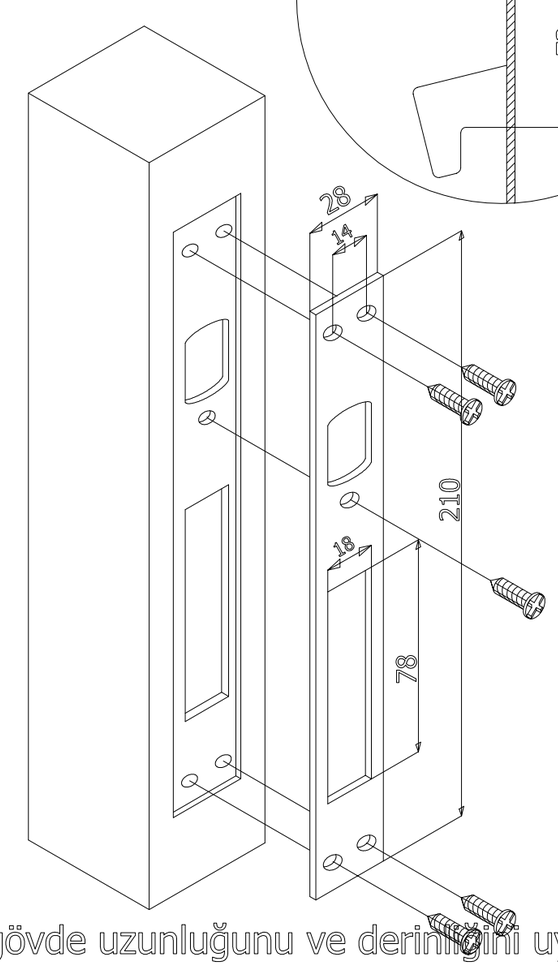

DİKKAT

Kilidi kapıya monte etmeden önce kilit mandalını SAĞ veya SOL kapıya göre ayarlamak için; kilit üzerindeki mandal döndürme deliğine ok yönünde ince bir tornavida sokarak mandalı dışarı doğru (1) itiniz. bu işlemden sonra mandalı el yardımı (2) ile SAĞA veya SOLA çevirerek istediğiniz konuma getirip tornavidayı çıkarınız.

KULLANIM - MONTAJ TALİMATI

1- Kapı kilidinizi takacağınız yeri işaretleyerek gövde uzunluğunu ve derinliğini uygun bir parmak freze ile boşaltınız (Derinlik sadece ahşap kapılar için) ve çıkan talaşları temizleniyiniz.

2- Kapının alın tarafında ;sadece ahşap kapılar için kilit aynasının uzunluğu, derinliği ve genişliği kadar yer açınız.

3- Kilidinizin mesafesine göre kapının alın tarafından ölçü alarak Kol yuvasını ve Anahtar yuvasını resimde belirtilen eksen doğrultusunda açınız.

4 - Kapının cinsine göre kilidinize uygun vida temin edip kapının ve kilidin alın tarafından vidalayarak kilidinizi kapıya monte ediniz. Kilidin kasıntılı takılıp takılmadığını tespit etmek için kapı açık vaziyette iken çalıştırıp kontrol ediniz, fakat kapıyı; kancalar kilitli konumda iken kasaya çarpmayınız.

5 - Kapının kasasına; kilit karşılığını resimde görüldüğü gibi kanca ve mandalın sabit kasa üzerinde gireceği yerler kadar derinlikte yerler açılarak ,kilide uygun vida temin edip karşılığı tespit ediniz, kanca çalışma boşluğu kesit görünüşte (1) verilmiştir,çalışma boşluğunun dolu olmamasına dikkat ediniz.

Kullanım esnasında insan veya çevre sağlığına tehlikeli veya zararı olabilecek unsur yoktur.

ORGANİZE SANAYİ BÖLGESİ 8. CADDE NO: 6 KAYSERİ - TÜRKİYE
TELEFON :+90 352 321 11 39 FAX : 321 11 44
www.hokkilit.com.tr E-MAİL : info@hokkilit.com.tr